千分尺

品牌信赖的证明，三丰测量工具的起点

壁厚千分尺
395, 115, 295 系列 — 球型测砧和测微螺杆
BMD-MX · BMD · BMD-K

- 测量面为硬质合金。
  (**115-201**: 只有测微螺杆是硬质合金)
- 395 系列 ：达到 IP65 防护等级的球面 - 球面型数显千分尺。
- 带有恒定测力的装置。

B

395-271-30
BMD-25MX

115-215
BMD-25

规格

货号	型号	测量范围	分辨力	øD
数显型 (LCD)				
395-271-30	**BMD-25MX**	0 - 25mm	0.001mm	ø15mm
395-272-30	**BMD-50MX**	25 - 50mm		
395-273-30	**BMD-75MX**	50 - 75mm		ø19mm
395-274-30	**BMD-100MX**	75 - 100mm		ø20mm

货号	型号	测量范围	分度值	øD
普通型				
115-201	**BMD-15**	0 - 15mm	0.01mm	ø5.5mm
115-215	**BMD-25**	0 - 25mm		ø10mm
115-216	**BMD-50**	25 - 50mm		ø11mm
115-217	**BMD-75**	50 - 75mm		ø17mm
115-218	**BMD-100**	75 - 100mm		ø18mm
机械计数型				
295-215	**BMD-25K**	0 - 25mm	0.01mm	ø10mm

* 关于 **BMD-MX** 的功能，请参见 B-8 页 **MDC-MX**。连接电缆 (选件) 只能使用防水专用型。

尺寸

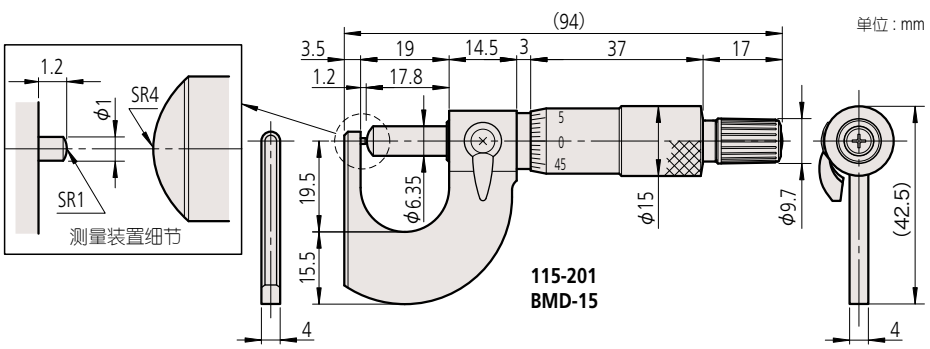

●关于特殊尺寸、特殊规格

我们也可以根据客户需要定制特殊尺寸、特殊规格的产品。对于可以对应的规格等内容，请向本公司的特约店或您附近的本公司的营业课进行详细咨询。

▼特殊对应事例

- 可订制尖端为SR4，测量范围为100-300mm的特殊规格。
- 可订制尖端为SR8，测量范围为300-500mm的特殊规格。

IP65 (详细信息参见 IX 页)

TÜVRheinland CERTIFIED www.tuv.com ID 0000040191 对象品：BMD-MX

IP 等级 (395系列)

等级 6: 防尘
不允许灰尘渗入
等级 5: 防喷射
从任何方向直接喷射的水不会产生负面影响

规格

精度

115 系、295 系列精度 ：

$$\pm\left(2+\frac{\text{最大测量长度}}{75}\right)\mu\text{m (小数圆整)}$$

395 系列精度 ：
测量范围： 0～75mm：±2μm
测量范围： 75～100mm：±3μm
*不包括量化误差

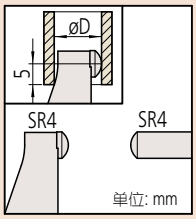

关于 **BMD-15** 以外

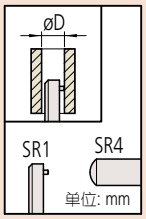

关于 **BMD-15**

395系列电池

SR44 (1 个)**, 938882,** 用于数显显示 (标准附件)

选件

连接电缆 **395 系列**
1m: **05CZA662**
2m: **05CZA663**
USB Input Tool
USB-ITN-B (2m): **06AFM380B**
U-WAVE-T 连接电缆
02AZD790B (160mm)
02AZE140B: 脚踏开关用

三丰公司秉承持续创新向客户提供最新技术体验的理念。
因此保留对产品的技术规格进行变更的权利。规格如有变更，恕不另行通知。